Feuille de route

Prénom : ……

Ateliers de Math :
"Suites numériques"

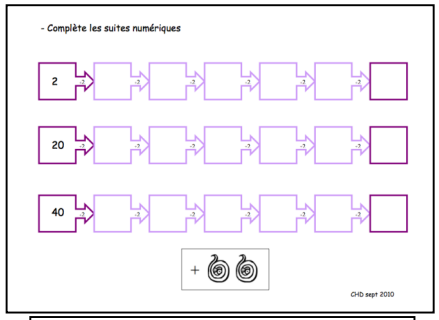

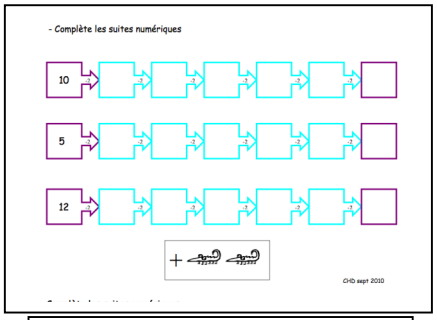

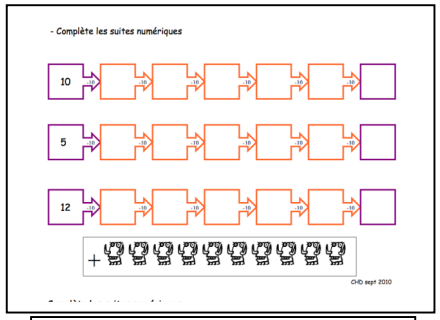

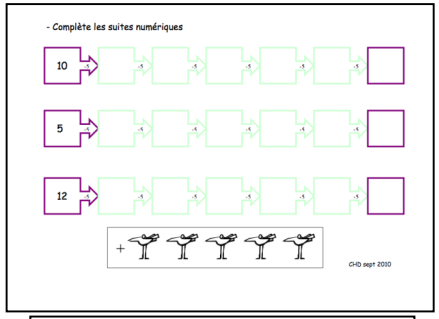

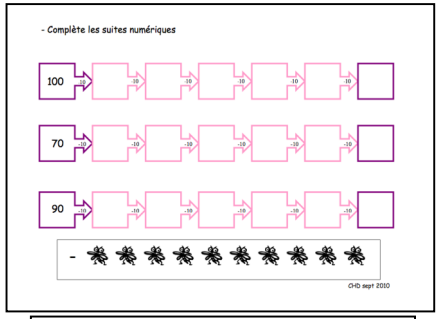

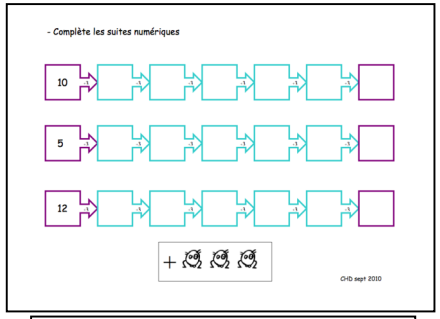

CHD septembre 2010